KOER®

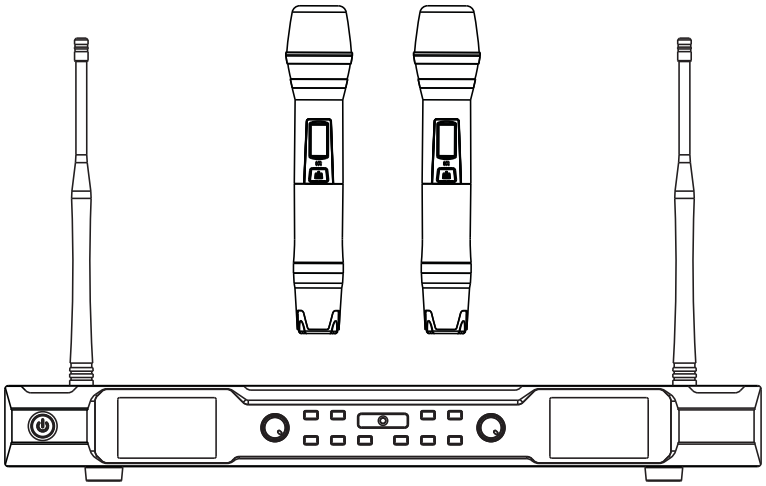

专业无线会议话筒

BM-07

User Manual

使用说明书

使用本产品前，请仔细阅此说明书

目录

简介 2
主要特性 2
部件名称(接收机) 3
接收机显示屏说明 4
无线手持麦克风的介绍 7
无线腰挂式麦克风的介绍（可选配件）.....9
接收机操作 10
性能指标 12
注意事项 14

温馨提示

无线麦克风属于无线电产品,此装置能产生及散射无线射频能量,如果未根据说明书指示安装和使用可能会对无线通讯产生有害干扰。使用无线电产品请遵守当地的无线电法规。我们将为您提供频率范围为600-980MHz的产品，请选择符合当地无线电规定范围的频率。如果因为您未遵守当地法规而引起的任何问题，我们将不负任何责任。

一、简介

无线麦克风具有灵活的移动空间、轻巧的外形集灵活性、方便性于一身,成为演唱者的首选。我司研发的这款专业级无线麦克风除了采用常用的提高频率方式，双高频头真分集电路，在有效的空间内杜绝盲区；更是设计了独有的抗干扰噪音静噪功能，将非本系统的干扰信号拒之门外，拒绝外部噪音干扰信号打开本机蔽音系统。新创的频率分组技术使无线麦克风系统的使用变的更为便捷，在大量装机环境下可方便的选出适用频率。彩色的TFT屏和简便快捷的菜单调节使您的操作也变的更加流畅顺手,选择这款优秀的无线麦克风系统绝对能使您满意。

二、主要特性

- 使用UHF 600-980MHz频段，避免干扰频率。
- 采用真分集式接收电路设计，保证有效距离不断讯，消除死角。
- 采用先进的数字导频技术，内置30组频率，每组8个频点，可200个包房同时使用而互不干扰。。
- 红外线同步对应频点。
- 智能静音。
- 空闲频率自动扫描功能
- 采用锁相环频率稳定系统，具有240个精选频道。
- 接收机、发射器显示屏均可以显示电池电压。
- 接收机可调发射高低功率。
- 手持麦克风具备充电功能。
- 理想使用距离80米。
- 标准的19英寸安装尺寸。
- 专用于大型KTV包房和工程叠机使用。

三、部件名称（接收机）

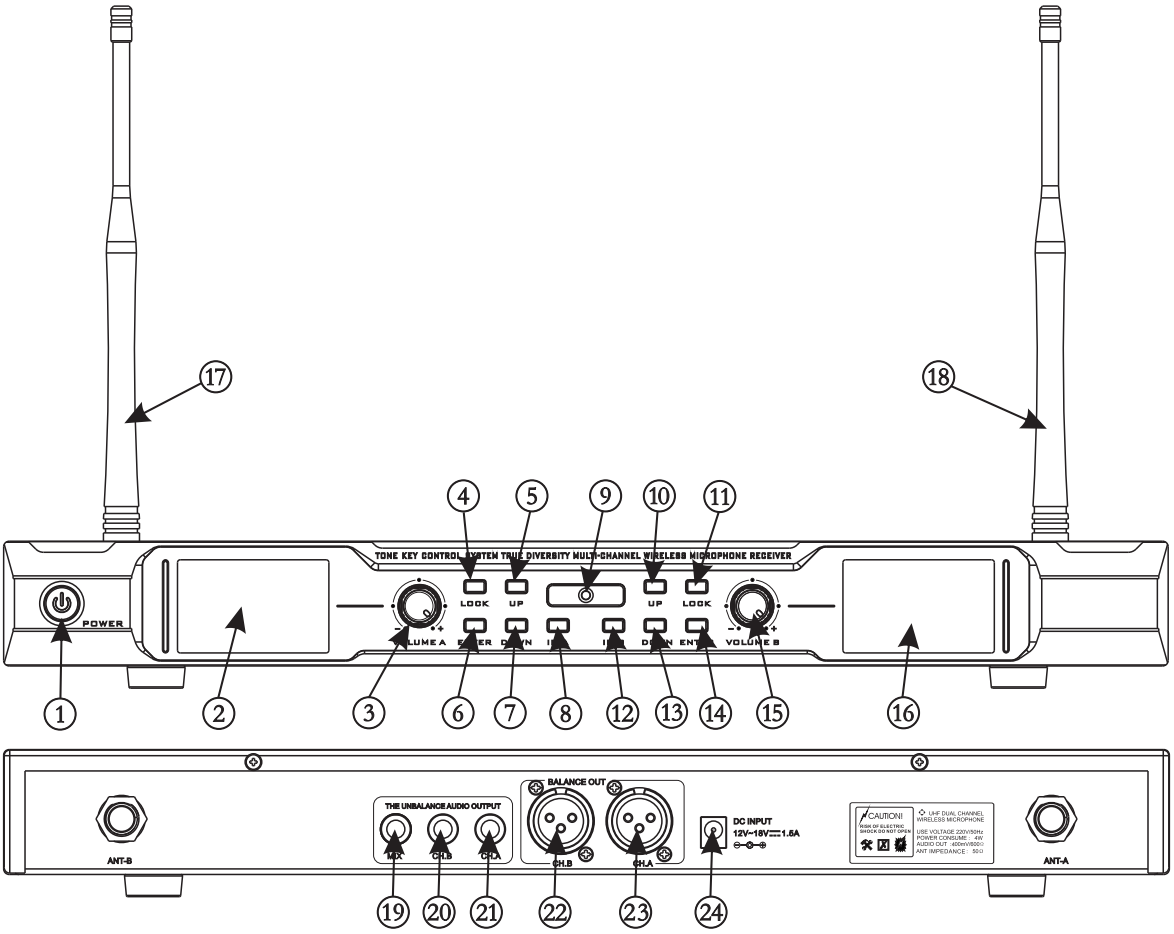

1. POWER	电源开关
2. TFT WINDOW	A通道TFT 显示屏窗口
3. VOLUME A	A通道音量调节旋钮
4. LOCK	A通道解锁按键
5. UP	A通道向上调节键
6. ENTER	A通道编辑菜单键
7. DOWN	A通道向下调节键
8. IR.A	A通道IR对频按键
9. IR	IR对频窗口
10. UP	B通道向上调节键
11. LOCK	B通道解锁按键
12. IR.B	B通道IR对频按键
13. DOWN	B通道向下调节键
14. ENTER	B通道编辑菜单键

15. VOLUME B	B通道音量调节旋钮
16. TFT WINDOW	B通道TFT 显示屏窗口
17.ANT-A	A天线
18.ANT-B	B天线
19.MIX.OUT	混合输出口
20.CH.B	B输出口
21.CH.A	A输出口
22.BALANCE B	B通道平衡输出口
23.BALANCE A	A通道平衡输出口
24.DC INPUT	电源接入口

四、接收机显示屏说明

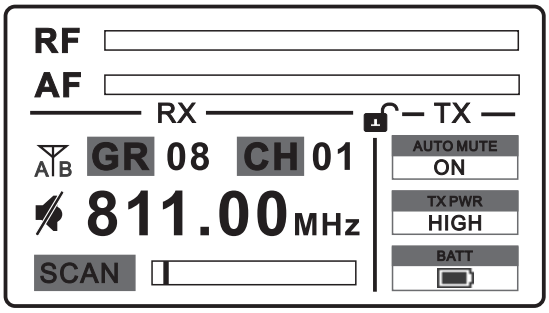

RF ▬▬▬ RF：表示射频信号强弱，色块长度越长，RF信号越强。

AF ▬▬▬ AF：表示音频电平指示，色块长度越长，AF信号越强。

🔒 表示按键锁状态。LOCK状态下对按键操作无效（IR对频按键除外）。

GR 08 群组。图标后面的数字表示当前所在频率群组。

CH 01 频道。图标后面的数字表示当前所在频率群组的频道。

🔇/🔊 表示当前接收机正处于静音/非静音状态。

811.00MHz 表示当前频道频点为811.00MHz。

SCAN ▯ 空闲频率扫描。可自动向上或向下扫描搜索可用频率直至得出所需频率。进入SCAN菜单功能方可操作。

AUTO MUTE ON 表示智能静音状态，ON状态下表示麦克风智能静音功能生效。

TX PWR HIGH HIGH/LOW只能显示一种状态, 表示当前无线麦克风的发射功率高或低, HIGH为高功率,LOW为低功率。

BATT 该图标显示无线麦克风的电池电量。

2. 显示屏功能设置

开启接收机进入正常工作状态后，长按 LOCK 键可以解除按键锁功能，进入功能设置界面，初始设置从频道调节开始,下面分步介绍本机各种功能的设置。由于本机可以双通道同时工作且有2个屏显示，A屏供A通道显示,B屏供B通道显示；操作顺序方法一样。

注：下面的功能介绍是在解锁状态下，长按LOCK键即可解锁进行功能设置，可循环设置。

● 群组设置模式：

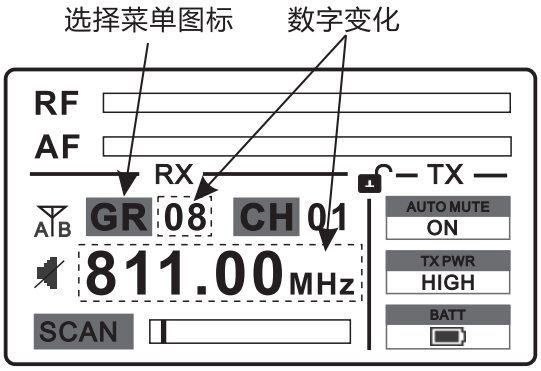

图1

首先长按LOCK键解锁，按UP/DOWN选择要编辑的群组设置模式。按ENTER键确认进入该模式，然后按UP/DOWN键对群组进行递增或递减选取合适的群组后，再一次按ENTER键确认选定该频群组的设置，最后按下IR键执行红外对频功能。（如图1所示）

● 频道设置模式：

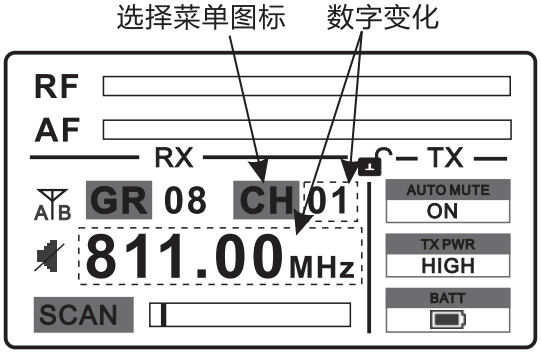

图2

首先长按LOCK键解锁，按UP/DOWN选择要编辑的频道设置模式。按ENTER键确认进入该模式，然后按UP/DOWN键对频道进行递增或递减选取合适的频道后，再一次按ENTER键确认选定该频道的设置，最后按下IR键执行红外对频功能。（如图2所示）

● **空闲频率自动扫描设置模式：**

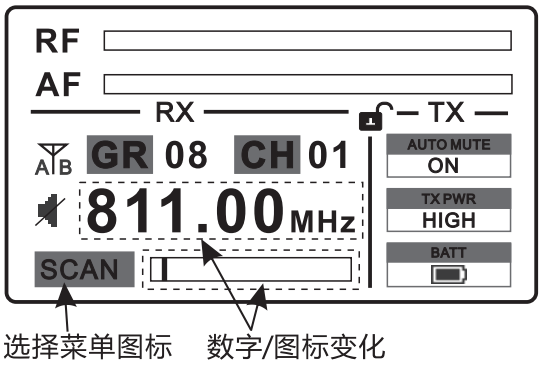

图3

首先长按LOCK键解锁，按UP/DOWN选择要编辑的空闲频率自动扫描设置模式。按ENTER键确认进入该模式，然后按UP/DOWN键进行自动扫描顺序设置选取合适的空闲频率后,再一次按ENTER键确认选定该空闲频率的设置，最后按下IR键执行红外对频功能。（如图3所示）

● **无线麦克风智能静音设置模式：**

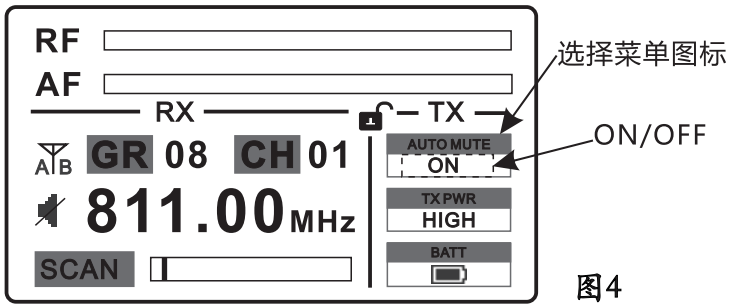

图4

首先长按LOCK键解锁，按UP/DOWN选择要编辑的无线麦克风智能静音设置模式。按ENTER键确认进入该模式，然后按UP/DOWN键选择ON开启或OFF关闭无线麦克风智能静音设置，再一次按ENTER键确认选定该智能静音的设置,最后按下IR键执行红外对频功能。（如图4所示）

● **无线麦克风发射功率设置模式：**

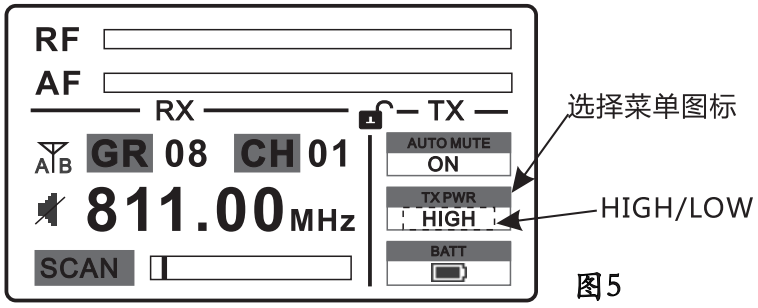

图5

首先长按LOCK键解锁，按UP/DOWN选择要编辑的无线麦克风发射功率设置模式。按ENTER键确认进入该模式，然后按UP/DOWN键选择HIGH高功率或LOW低功率设置，再一次按ENTER键确认选定该发射功率的设置,最后按下IR键执行红外对频功能。（如图5所示）

五、无线手持麦克风的操作

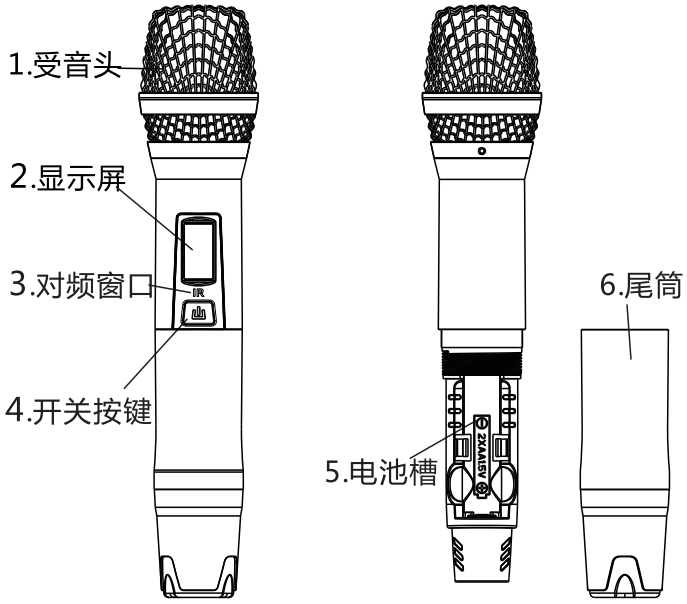

1、受音头: 用于拾取声音。

2、显示屏: 显示手持麦克风的工作信息状态。

3、对频窗口: 用于接收红外线信号,使用时须直接对着接收机的IR发射窗。

4、开关按键: 控制手持麦克风电源的打开、静音和关闭。

5、电池槽: 2节1.5V电池,注意正负极不能接反。

6、电池尾管: 更换电池时需旋开电池尾管。

手持麦克风显示功能

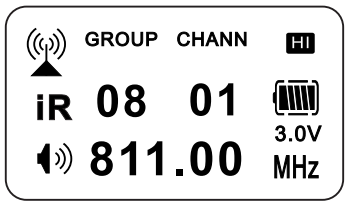

表示红外线对频信号

GROUP 表示群组

CHANN 表示频道

HI/LO HI 表示使用高功率模式，适用于较远距离;
LO 表示低功率模式，适用于房间使用

iR 表示对频信号

08 01 表示第八组第一频道

811.00 MHz 表示当前频道频点为811.00MHz

3.0V 表示电池电量,电量不足时此图标闪烁

表示自动静音功能设置

MUTE	表示静音状态,如果手持麦克风处于智能静音状态，小幅度晃动麦克风可解除智能静音状态; 另外, 手持麦克风在正常工作状态下，按一下开关按键可手动静音，再按一下开关按键可解除手动静音状态。
GROUP CHANN HI iR 08 01 AUTO 811.00 3.0V MHz	表示已开启智能静音功能,自由跌落检测和静置检测。
POWER——OFF	手持麦克风工作状态下，长按电源开关，显示关闭电源状态。

- 拧开尾筒装入2节1.5VAA电池,注意正负极不能接反。
- 长按开关按键3秒如果显示屏不亮,应检查电池是否接反或电池失效。当使用过程中显示屏上的电池指示闪烁，表示电池电量不足，需要换电池或充电后再使用。
- 无线手持麦克风与接收机显示的频率相同才能正常使用。
- 开启开关后自动进入默认模式,而且是自动保存上次使用的频率,一般没改动设置情况下都不需重新设置。

提示！手持麦克风的红外对频功能只能在手持麦克风每次开启30秒内进行

无线手持麦克风的使用技巧

1、不要握在无线麦克风的网头上使用：

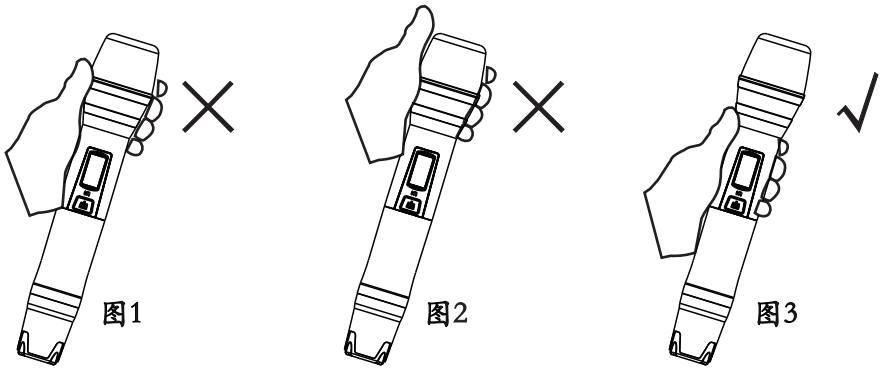

2、避免握在无线麦克风的天线部位使用：

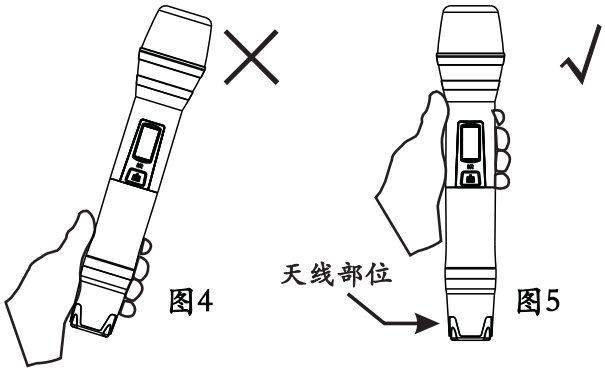

图4　　图5

3、不要把两支无线麦克风握在一起使用：

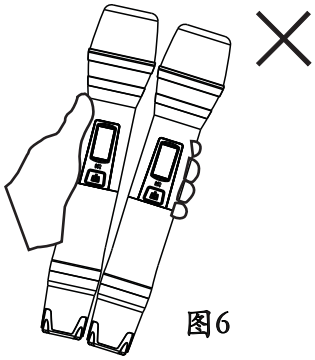

图6

4、注意调整无线麦克风音头与口的距离不要超过15CM使用。

5、避免无线麦克风音头正对着喇叭使用。

六、无线腰挂式麦克风（可选配件）

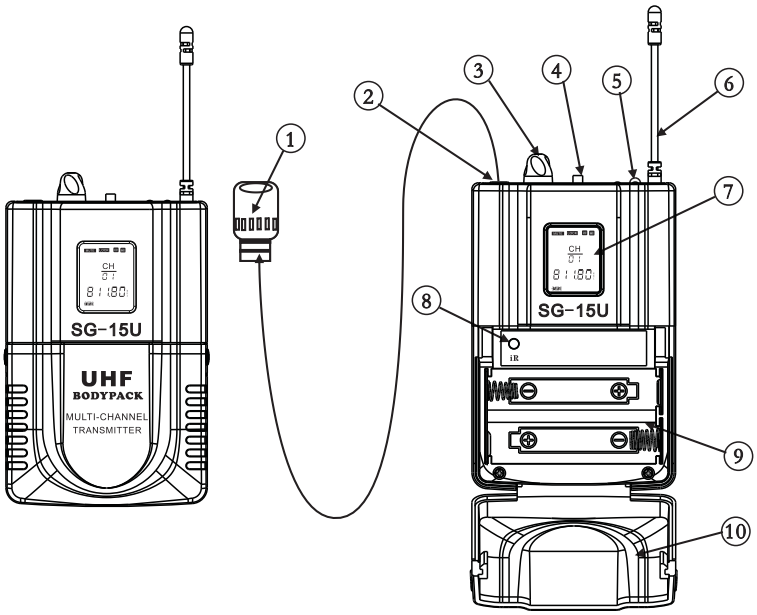

1.受音头：用于拾取声音

2.音头插座：音频输入插口

3.-VOL+：控制输出音量大小

4.ON OFF：控制电源和声音的打开和关闭

5.POWER：电源指示灯,开机时长亮

6.发射天线：保证发射信号稳定

7.液晶显示屏：显示工作信息状态

8.IR：用于接收红外线对频信号

9.电池槽：安放2节1.5V AA电池，注意正负极性

10.电池盖：用于固定腰挂式麦克风的电池

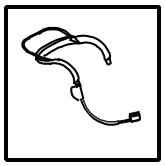

1.头戴

2.电吉他

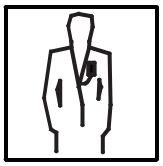

3.领夹

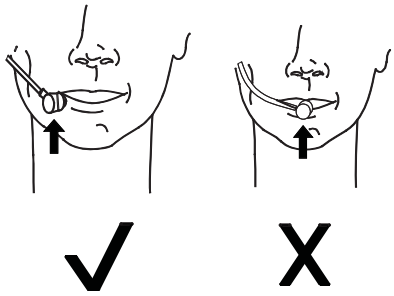

头戴式正确佩带方法

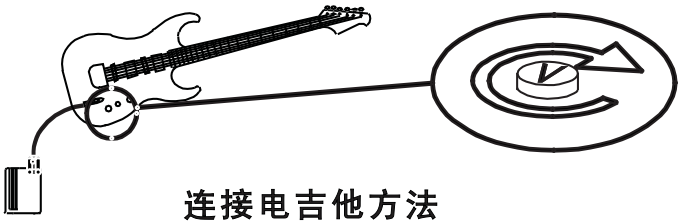

连接电吉他方法

七、接收机的操作

- 拉出天线(17)、(18)、使之与机体成90°角。
- 电源的连接:
  将电源线插入本机DC插座(24) ，使用前请确认所在地区的电源是否符合本机使用。

- 音频输出的连接:
  混合输出: 将附带音频线一端插入"MIX.OUT"插口(19)，另一端插入混音器或扩音机的"MIX.IN"或"AUX.IN"插口。

  平衡输出: 将平衡音频线(另购件)一端插入"BALANCE"插口(22/23)，另一端插入混音器或扩音机的"MIX.IN"或"AUX.IN"插口。
- 打开电源开关(1)，显示屏(2、16)即亮，接收机进入正常工作状态。
  提示：打开电源前请先将音量控制旋钮(3、15)调至最小音量，接收机正常工作后再适当调节音量。
- 红外对频方式如下图所示，长按IR键后，接收机开始发射红外信号，完成后自动转入工作状态。

红外对频图示

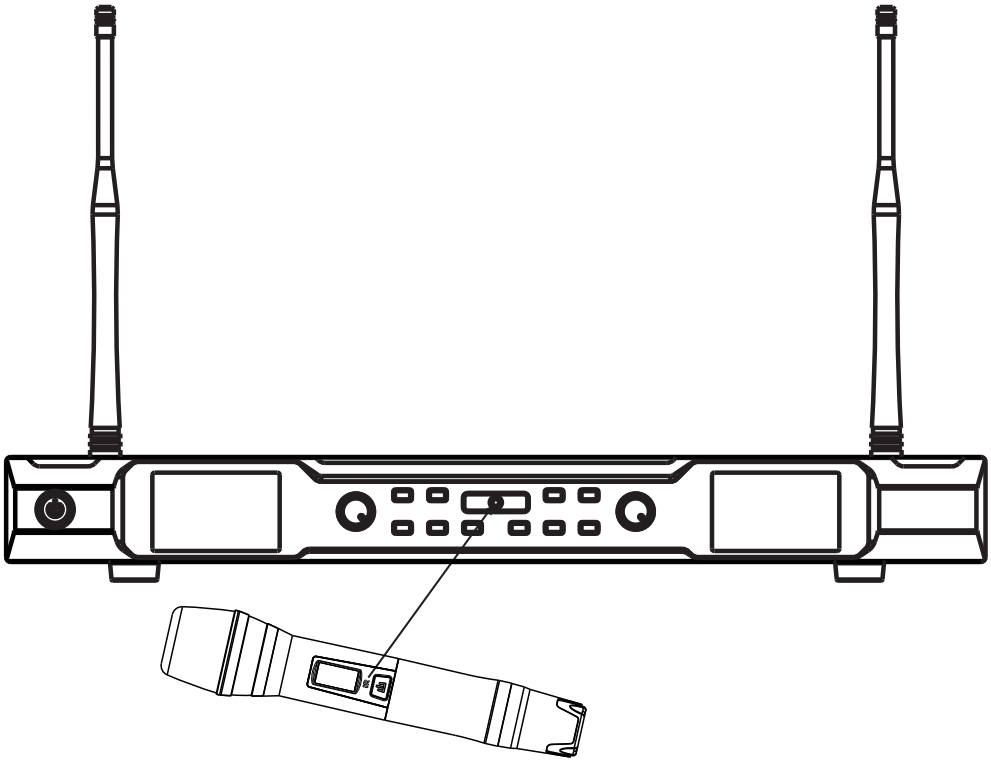

接收机在开机状态下，长按IR键 IR对频窗的指示灯闪烁开始发射对频信号，这时把手持麦克风的电源开关打开并把IR窗口与接收机的IR窗口近距离相对；进行红外对频，对频成功后手持麦克风显示屏的频率与接收机显示频率相同。

接收机的安装注意事项

离墙面要大于一米
离地面要高于一米
天线要全部拉出,否
则将影响收讯效果

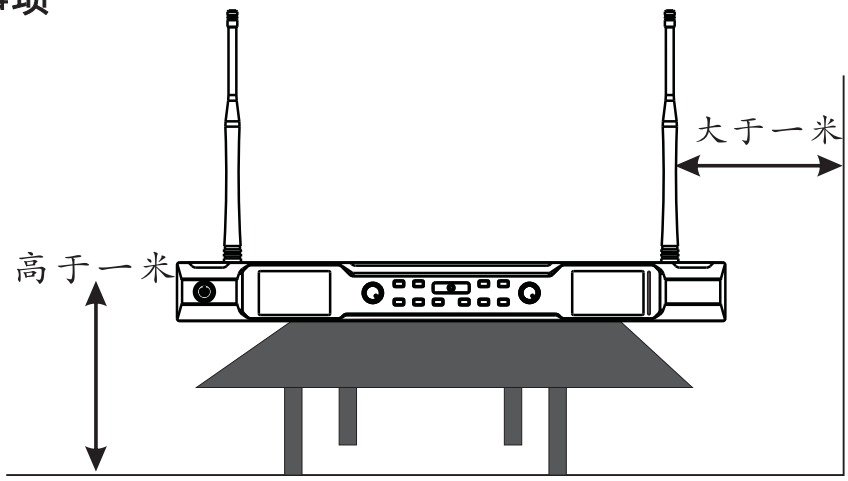

八、性能指标

接收机参数

- 载波频率：UHF600-980MHz可选
- 频宽：30MHz
- 预设群组数：30组，每组8个频点
- 动态范围：>90dB
- 失真度：<0.5%
- 频率响应：40Hz-15KHz/±3dB
- 信噪比：>85dB
- 接收灵敏度：5dBuV
- 电源供应：DC12V~18V 1.5A
- 音频输出电平：平衡输出400mV
  不平衡输出400mV

无线手持发射参数

- 载波频率：UHF600-980MHz可选
- 调制度：30KHz
- 频率切换：红外线同步
- 发射功率：Hi=30mW, Lo=10mW
- 谐波失真：>50 dBc
- 使用电池：2节1.5VAA电池
- 电池使用时间：>5小时

无线腰挂式发射参数

- 载波频率：UHF500-980MHz可选
- 调制度：30KHz
- 频率切换：红外线同步
- 发射功率：Hi=30mW, Lo=10mW
- 谐波失真：>50 dBc
- 使用电池：2节1.5VAA电池
- 电池使用时间：>5小时

产品清单

1、接收机.....x1
2、接收机天线.....x2
3、手持麦克风(或腰挂式麦克风）.....x2
4、音频连接线.....x1
5、电源适配器.....x1
6、1.5VAA电池.....x4
7、使用手册.....x1

注意事项

WARNING

- 主机使用时应避免放置死角以保持信号接收状况良好。
- 请勿抛、摔、扔、丢机，以免造成损坏。
- 机体不防水，应避免掉入水中或雨淋。
- 应避免日晒和尽量远离电磁场。
- 请正确放置电池，并在长时间不使用时请将电池取出，预防漏液。
- 当更换电池时，请先关闭电源。
- 如接收机长时间不使用，请拔掉电源。
- 请勿擅自拆卸本机， 以免对你身体造成伤害。
- 本机未含任何可改装部分，请勿擅自拆卸改装，否则您将失去保修权利。
- 本机可用软布清洁，如有顽固污渍， 可用中性洗涤剂进行擦洗，请勿使用挥发性汽油或稀释剂。
- 为了充分通风,设备周围的最小间隙为30CM。
- 通风孔不应覆盖诸如报纸、桌布和窗帘等物品而妨碍通风。
- 设备上不应放置裸露的火焰源，如点燃的蜡烛。
- 设备不应遭受水滴或水溅，设备上不应放置诸如花瓶一类的装满液体的物品。
- 电池请勿新、旧混用，并只能使用同样类型或等效类型的电池来更换，电池废弃时不要乱掉，请放入指定的回收箱。
- 设备在常温5°C-60°C条件下可以正常使用。

在使用过程中若有干扰，用户不妨试试下列各种方法以校正或减少干扰：

- 调整接收天线的位置和方向。
- 使本设备尽量远离收音机和电视机。
- 将本设备分插在与电视机、收音机不同线路的电源插座上。
- 口与麦克风的角度最佳为45度，这样可以将气流冲击减至最低。
- 同声源不要使用两支以上话筒，这样会导致音质混浊。
- 因使用超心型指向性拾音器，故口不要和音头离得过远（15CM ）。否则会影响低音表现。

版权：

本公司拥有全部版权和最终解释权，禁止以任何形式拷贝或复制本手册的任何部分。尽管在本手册的编写过程中考虑了应该注意的地方，但也不能保证使用本手册就万无一失，本手册的所有部分若有任何错误，本公司没有义务为其担负任何责任。

KOER®

（公众号）

佛山慧明电子科技有限公司
地址：广东省佛山市南海区里水镇洲村联丰工业园益泰大厦
TEL：（020）81428599　FAX：（020）81428598