KOER®

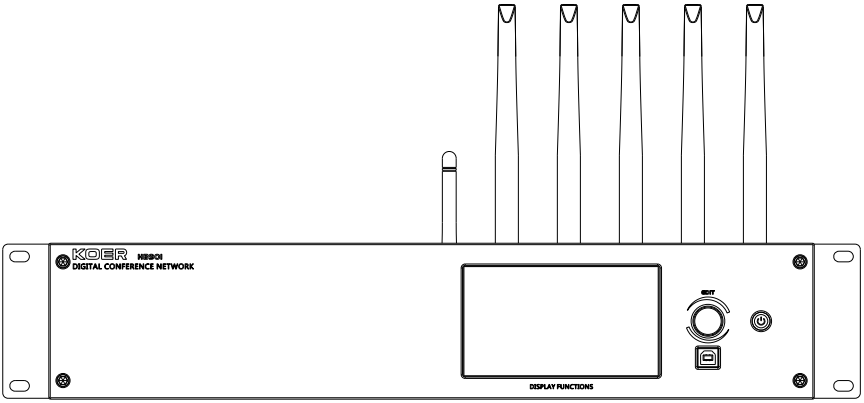

会议一体机

HB901

User Manual

使用说明书

使用本产品前，请仔细阅此说明书

VER:A1

符号说明

本说明书的符号说明：

	危险： 对高度危险要警惕。
	警告： 对中度危险要警惕。
	注意： 提供除危险或告诫的帮助信息。

安全使用事项

在使用本装置之前，请仔细阅读说明书，并遵守有关操作和使用的警言，本说明书要妥善保管以备日后查用。

- ◆ **电源：** 本装置只能使用说明书所标注的电源种类。
- ◆ **电源线保护：** 要注意避免电源线被重物压挤，特别要注意电源线的插头、装置上的出线处及方便插座处，切忌拉、抽电源线。
- ◆ **水口湿气：** 不能放在离水源较近的地方使用，例如：浴缸、洗漱池、厨房水槽、洗手盆潮湿的地下室、游泳池附近等处。
- ◆ **温度：** 本装置必须远离热源。例如：散热器、加热电阻、各种炉子及其它发热装置（包括放大器）。
- ◆ **电击：** 必须注意防止物品或水流掉进内芯。如果掉进金属或其它导电物品，会使装置内部产生电击短路的危险。
- ◆ **盖板拆卸：** 因机内存有高压，非电子专业技术人员，切勿拆卸机壳，如果内部电子零件被非正常接触，可能发生严重电击事故。此事件本公司概不负责。
- ◆ **清洁：** 不要使用挥发性溶液。如：酒精、涂料稀释剂、汽油、挥发油等擦拭外壳，使用清洁的干布就行。
- ◆ **异常气味：** 当发现异常气味或浓烟时，应立即切断电源并拔出插头，与供货商或最近的维修部门联系，寻求维修服务。
- ◆ **长期闲置时：**
  - A. 为安全起见，请切断电源开关，拔掉电源插头。以防发生火灾。
  - B. 防止水、金属、易燃品或其它异物掉进机内，以免发生触电及火灾事故。若发生此类事故时，请立即切断电源，停止使用。并与本公司服务中心或所在购买商店联系，寻求维修服务。

警告：
不要把电源插头压在机器下面或夹在其他物品中间；不要把电源设置在人员来往频繁的地方，以免造成因插头破损而发生触电或火灾事故。

致顾客

尊敬的顾客：

感谢您选用本产品！为了保证阁下和机器的安全，同时令您能充分享受最佳的产品体验，在连接或操作之前务必细读本说明书，阅读后请将本说明书妥善保存好以备日后查用。

开箱检查：

拆开包装后，请先确认是否有因运输途中造成的损伤，并依照本手册要求接线并测试每项功能，如有问题请立即通知销售部。

注意：

- ◆ 购机时请检查机箱后板上的条形编码是否完整，各随机附件是否齐全等。
- ◆ 非指定维修部门打开过的机器将不在三包范围之内。
- ◆ 建议阁下将拆下的包装材料和随机附件等保存好以备日后搬运或维修时使用。

目　　录

安全使用事项. 01
致顾客. 02
本机特点. 03
前面板名称及功能介绍. 04
后面板名称及功能介绍. 05
系统连接图. 06
菜单功能说明. 07-10
PC软件操作. 11-13
规格和性能指标. 14
故障与维修. 15

本机特点

本机是一款以全数字DSP音频处理平台为基础的前后级合并功放，功能强大，体积紧凑，集无线话筒、音频分频、参量均衡、压限、延时等多种常规产品的功能于一体，2U机架高度，使用方便、配置灵活，广泛各种会议室、多功能厅、宴会厅、报告厅等场所。

▼ 电容触摸5吋彩色TFT液晶屏，800x480分辨率，中英文菜单操作，显示内容更全面直观。
▼ 采用专业级450MHz 4核独立处理高速DSP处理器芯片，48KHz采样频率/24-bitA/D及D/A转换；
▼ 具有话筒反馈抑制功能；
▼ 输入通道音频调节功能包含：增益、静音、9段PEQ（参量均衡）、高低通、噪声门、压缩器、自动增益等功能；
▼ 音频输出通道调节功能包含：增益、静音、延时（1000ms）、9段PEQ、高低通（三种模式，宁克模式：斜率支持-12dB,-24dB,-36dB,-48dB，贝赛尔模式：斜率支持-12dB,-18dB,-24dB，巴特沃斯模式：斜率支持-12dB,-18dB,-24dB）、限幅器等功能，音频管理功能强大，现场调试灵活方便
▼ 具备录音输出接口，所有会议记录能完全录音保存，音频输出还可外接音响扩音设备。
▼ 单机或PC控制软件均可存储12种用户程序。
▼ 具有先进的数字导频功能，彻底杜绝干扰和窜频现象。
▼ 每套系统设有5组频段通道，每组通道有独立ID100个可选。
▼ 每套系统最多支持1个主席和3个代表同时发言。
▼ 在同一环境下，使用不同频段通道可同时使用最多5套系统。
▼ 会议模式包含：先进先出，先进后出，限制模式。
▼ 主席具有VIP优先功能控制，可以用来控制发言权，控制会议气氛。
▼ 选用优质零部件，精确合理的电路设计可靠性大大提高。
▼ 与话筒有效通讯距离可到50米。
▼ 具有蓝牙接收功能。
▼ 面板锁定功能，专用密码管理有效防止用户误操作；
▼ 支持每天4次定时开关机功能，实现会议预约设备准时自动开机；
▼ 支持USB、LAN通讯控制接口，配合专业的PC操作软件可轻松实现智能控制。
▼ 配有RS232数字接口，配中控协议代码可与中控对接，操作方便。

前面板名称及功能介绍

前面板示意图：

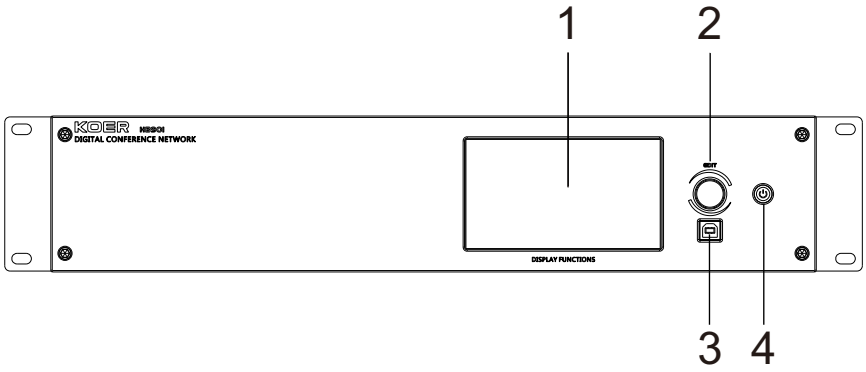

1.彩色触摸屏显示屏

输出显示信息和各种正在调整的参数；触摸选项可选择设置项。

2.数字编辑轮

按下为确认键，左右旋转用于各参数界面的的参数数值调节。

3.USB外部接口

USB外部接口可连接电脑用于程序更新或由PC端软件直接操控本机。

4.启动开关

机箱背板示意图：

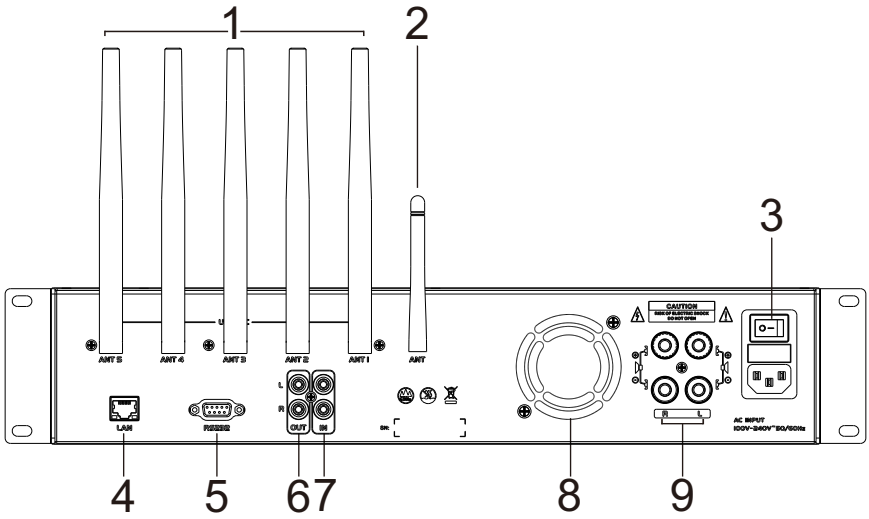

1. UHF信号天线BNC端
2. 蓝牙信号天线BNC端
3. 电源开关
4. 网口
5. RS232接口
6. 音乐输入
7. 辅助输出
8. 风扇
9. 主输出接口

系统连接图

系统连接图：

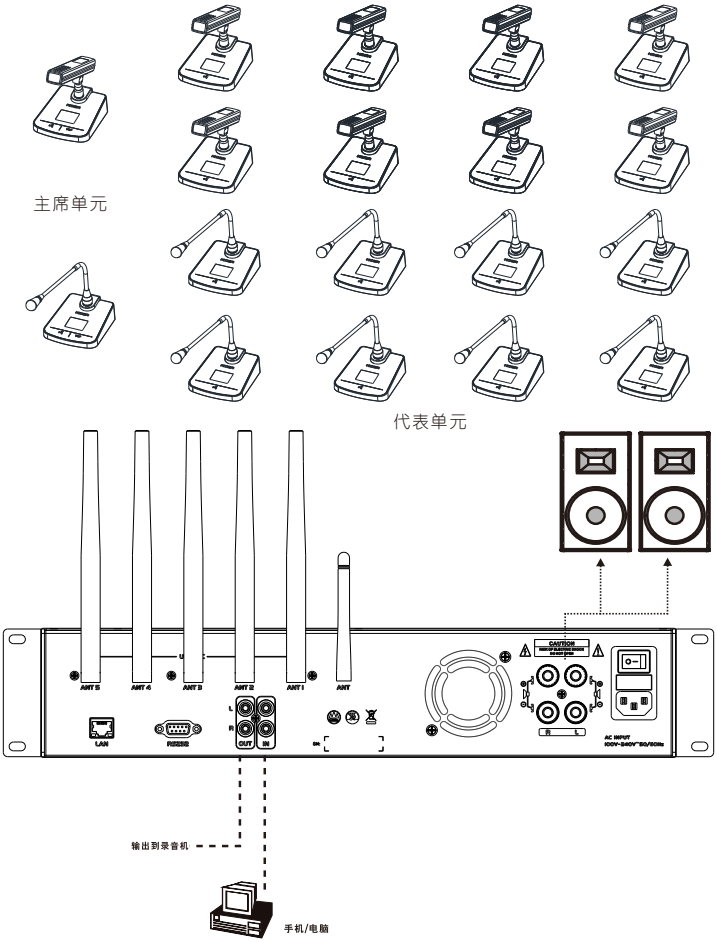
主席单元
代表单元
ANT 5
ANT 4
ANT 3
ANT 2
ANT 1
ANT
LAN
RS232
OUT
IN
CAUTION
R
L
AC INPUT
输出到录音机
手机/电脑

编辑轮界面及参数说明

接通电源，开机屏幕显示如下参数：

开机界面液晶屏显示如图状态，等待时间3S后会自动跳转进入主界面。

主界面说明

主页显示当前实际电平；通过触摸可进入音频处理和系统设置；
选中需要的静音通道，通过编辑轮按键可控制静音开关；

菜单功能说明

Music菜单说明

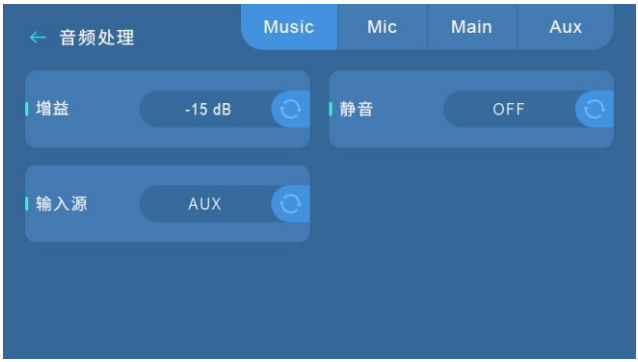

Music输入中有增益、静音、输入原，通过触摸选定所需要调试的数据，然后转动EDIT编码轮设置数值。(注：PEQ，自动增益等更详细参数只能在PC上调整)

Mic菜单说明

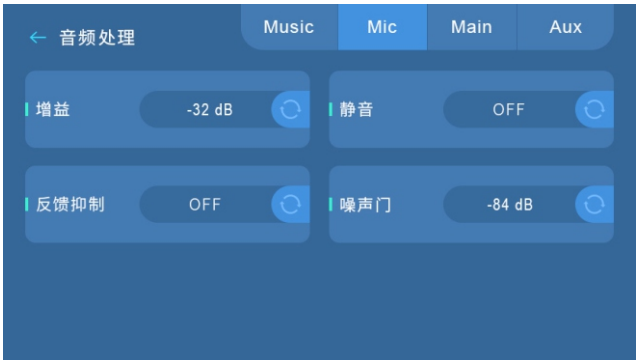

Mic输入中有增益、静音、反馈抑制、噪声门，通过触摸选定所需要调试的数据，然后转动EDIT编码轮设置数值。(注：PEQ，自动增益等更详细参数只能在PC上调整)

输出菜单说明

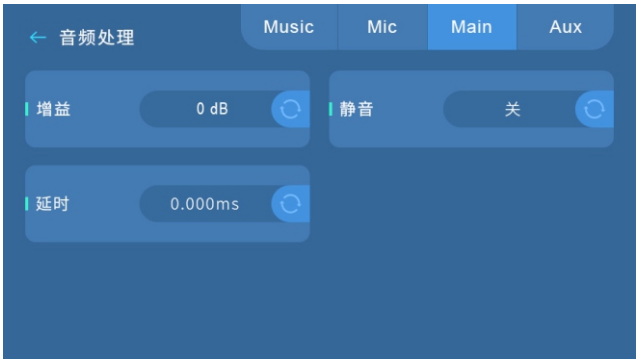

Main输出中有增益、静音、延时，通过触摸选定所需要调试的数据，然后转动EDIT编码轮设置数值。Main和Aux参数数值相同，调试方法相同。(注：PEQ，自动增益等更详细参数只能在PC上调整)

系统设置菜单说明

系统设置设有：会议模式、发言人数、发言时间、话筒信道、话筒状态、蓝牙、屏幕亮度、屏保时间、调用、保存、RS232波特率、面板锁、时间和日期、网络设置、语言、自动开机、恢复出厂和设备名称，通过过触摸选定所需要调试的功能，然后转动EDIT编码轮进行设置。

菜单功能说明

1、会议模式：先进先出、先进后出、限制模式；

（1）先进先出：如果当前的发言人数达到设定值，再有单元申请发言时，系统将自 动关闭最先打开的单元话筒，并允许申请发言的单元打开话筒。

（2）先进后出：如果当前的发言人数达到设定值，再有单元申请发言时，系统将自 动关闭最后打开的单元话筒，并允许申请发言的单元打开话筒。

（3）限制模式：如果当前的发言人数达到设定值，再有单元申请发言时，系统将不允许申请发言的单元打开话筒。

2、发言人数：允许同时发言的代表个数。最多同时4个单元发言（1个主席和3个代表）。

3、发言限时：当单元话筒打开后不管有没有发言，话筒都会在设定的时间后无条件关闭；设置为“000”表示不使用此功能。

4、话筒信道：无线话筒通讯信道，范围在CH1-CH5之间.

注意：在首次使用本会议系统之前，必须使话筒单元与主机在同一信道。

5、话筒状态：话筒与主机通讯连接的状态；连接时可关闭与话筒连接。

6、蓝牙：显示蓝牙连接状态，支持断开、回连。

7、屏幕亮度：显示屏亮度参数设置，范围：20-100。

8、屏保时间：显示屏息屏时间参数设置，范围：5-500,OFF。

9、场景保存：当前设置的数据存档，可保存12组模式。

10、场景调用：调用机器内部已保存12组的其中一组模式。

11、RS232波特率：可选4800 / 9600 / 19200 / 38400 / 57600 / 115200。

12、面板锁：

1）无：当前处于解锁状态，本机所有参数可调。

2）一级锁：设置一级锁后，本机只有增益和静音参数可调。

3）二级锁：设置二级锁后，本机所有参数不可调。

4）密码重置：本机默认初始密码为“1111”。

13、时间和日期：设置系统时间，年月日，时分可设置。

14、网络设置：网络模式设置，有手动，自动模式选择。

15、语言：用来选择语言的类别。中英文互相切换。

16：自动开机：打开自动开机，当打开电源时，机器会自动开启。

17、恢复出厂：一键即可。

18、设备名称。

PC软件说明：

本机可通过无线网络或数据线与机器进行连接，软件界面显示如图1所示，通过点击软件右上方的“联机”图标，使机器与外部设备进行连接，此时出现无线连接和有线连接的选项，如图2所示，用户可根据需要进行连机。

图 1

图 2

PC软件操作

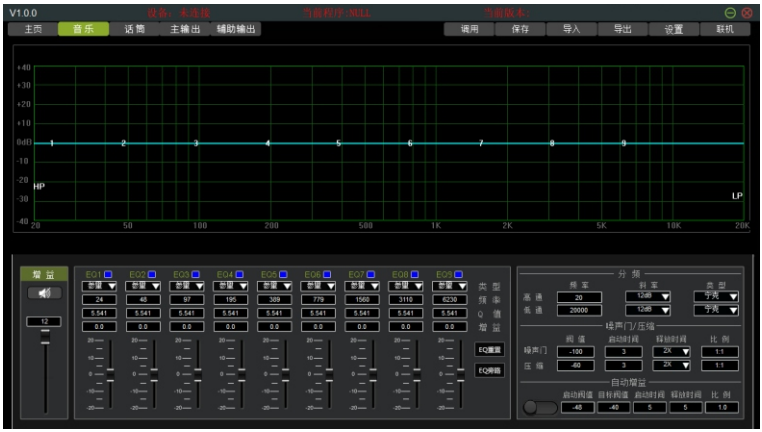

音乐输入/话筒输入

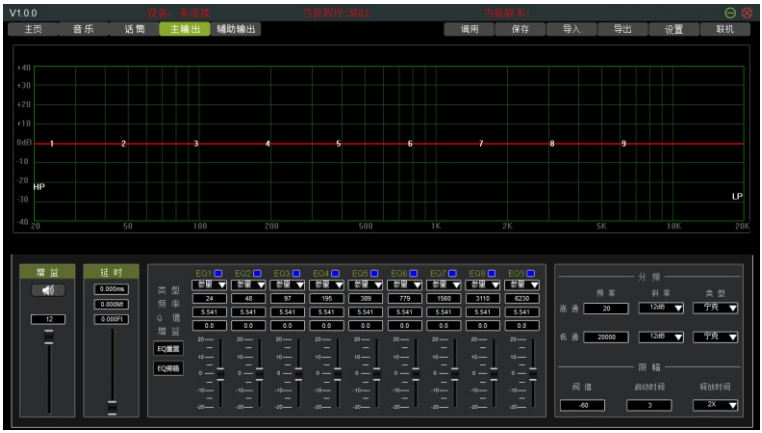

主输出/辅助输出

系统设置

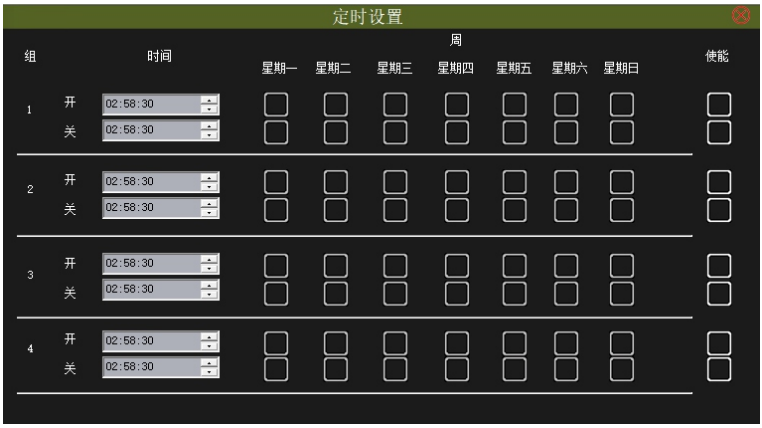

定时设置

注意：

- ◆ 由于产品的更新换代，使用PC软件时，请注意PC版本与机器版本对应。
- ◆ PC软件可以从本公司官网下载，或者服务您的业务人员获取。
- ◆ 如发现中控无法实现控制，请及时与本公司售后服务人员联系。

规格和性能指标

技术参数			
项目	参数		测试条件
输出功率（主输出）	8Ω	150W*2 8Ω 0.2%	
	4Ω	220W*2 4Ω 0.5%	
信噪比	话筒	>80dB	1KHz 0dB input
	音乐	>95dB	
	蓝牙	>70dB	
失真度	话筒	<0.3%	1KHz 0dB input
	音乐	<0.3%	
灵敏度	话筒	50mV	
	音乐	AUX:500mV	
输入阻抗（Ω）	音乐	>7.5K(不平衡) /100Hz unbalance	
频率响应	20Hz-20KHz(±1.5dB,1kHz)		
啸叫抑制功能	√		
通道分离度	>80dB/1kHz		
显示屏	5英寸彩色触摸屏显示设置		
电源	AC INPUT 100V-240V~50/60Hz		
重量	净重	3.8KG	
尺寸（W*H*D）	包装尺寸	605×310×126 mm	

产品性能不断改进，上述规格有可能变更

标配清单		
序号	名称	数量
1	机器	1台
2	保修卡	1套
3	电源线	1条

注意:

为了避免在运输途中给您造成不必要损失，当本机出现故障时。在送维修之前请先按下列方法检查，待确定故障后再将本机包装好返回本公司售后维修服务中心，我们将愿为您提供热情维修服务。

故障现象	故障原因	解决方法
无声音输出且显示屏不亮	☒ 电源插座没电	☑ 检修供电系统
	☒ 电源插头没插	☑ 正确连接电源插头，并确保接触良好
无声音输出但显示屏点亮	☒ 信号线没有接好	☑ 按本说明书要求正确连接信号线
	☒ 主音量电位器关小	☑ 调节音量电位器
	☒ 信号插错位置	☑ 正确连接信号输入
	☒ 信号源无信号输出	☑ 检修音源系统
只有一个信号输出	☒ 信号线没有接好	☑ 按本说明书要求正确连接信号线
	☒ 信号线插错位置	☑ 正确连接信号输入
	☒ 信号线坏	☑ 检修信号线是否断路

仅适用于在非热带气候条件下安全使用。

仅适用于在海拔2000m以下安全使用。

KOER

智能音视频系统

九江慧明电子科技有限公司

地址：江西省九江市柴桑区沙城工业园九江慧明电子科技园

TEL:(0792)6889888 FAX:(0792)6889888